Údržba

1) Pokud se zobrazí (upozornění na nízké napětí baterie) i baterie je téměř vybitá, vyměňte ji.

2) Nezřetelný displej (blikající číslice) - baterie je vybitá, vyměňte ji.

3) Prázdný displej i špatný kontakt baterie zkontrolujte oba póly baterie. Zkontrolujte a upravte pólové vložky a baterie izolační kryt.

4) V případě, že by se voda dostala do krytu baterie, okamžitě otevřete kryt a baterii vyndejte a vysušte při teplotě nižší než 40°C.

Poznámky

Za normálního stavu je demontáž dílů vyloučena, s výjimkou vyjmutí baterií pro jejich výměnu.

NEPOPISUJTE MĚŘIDLO TRVALÝM POPISEM (EL. JEHLOU, GRAVÍROVÁNÍM, RAŽENÍM,é). MĚŘIDLO MŮŽE BÝT OZNAČENO POUZE SAMOLEPKOU. V OSTATNÍCH PŘÍPADECH NEBUDOU REKLAMACE UZNÁVÁNY.

Návod k obsluze hloubkoměru do vlhkého prostředí **IP 67**

2050-25-150
2050-25-200
2050-25-300

KINEX Measuring s.r.o., Podnikatelská 586, 190 11 Praha 9 - Běchovice, Česká republika
KINEX Measuring a.s., ul. 1.Mája 1200, 014 01 Bytča, Slovenská republika

http://www.kinexmeasuring.com **http://shop.kinexmeasuring.com**

POKYNY PRO ÚDRĢBU

Nevystavujte ġádnou ļást zaŚízení elektrickému napŋtí. Pokud pŚístroj delġí dobu nepouġíváte, vyjmŋte baterii.

Technické specifikace

Rozsah mŋŚení : 0 - 150mm, 0 - 200mm, 0 - 300mm
Rozliġení : 0.01mm
Ochrana proti vodŋ : **IP67**
Napájení: 3V (CR2032) Lithiová baterie
Rychlost mŋŚení: >1.5m/s
Pracovní teploty: +5°C ~ +40°C
Skladovací teploty: -10°C ~ +60°C

Schéma pŚístroje:

1) Rameno
2) Ļelisti pro vnitŚní mŋŚení
3) LCD displej
4) Stavŋcí ġroubek
5) Display Module
6) Kryt baterie
7) Hloubkomŋr
8) Tlaļítko SET
9) Tlaļítko MODE
10) Ļelisti pro vnŋjġí mŋŚení

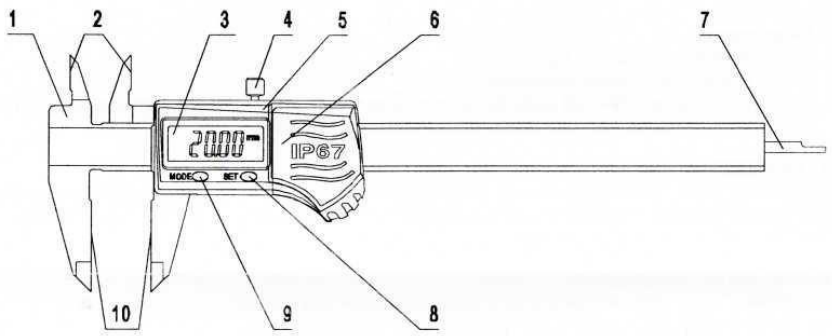

Funkce a nastavení

1) PŚepínání jednotek mm/Inch.

V pracovním módu stisknete 3x tlaļítko MODE, mm nebo inch se objeví v pravém rohu displeje.
V tomto momentu znovu zmáļknŋte tlaļítko SET pro výbŋr mm/inch, poté stisknŋte tlaļítko MODE. Tímto je nastavení dokonļeno.

2) Nastavení porovnávacího mŋŚení (REL)

Pokud se zobrazuje ñRELò ve spodní ļásti displeje, mŋŚidlo automaticky vstoupí do porovnávacího módu mŋŚení.
Pokud se zobrazuje ñABSò, zmáļknŋte 2x tlaļítko MODE, poté zmáļknŋte tlaļítko SET pro zmŋnu ñABSò na ñRELò, poté zmáļknŋte tlaļítko MODE.
Tímto vstoupíte do módu porovnávacího mŋŚení.
V tomto reġimu nastavíte nulový bod zmáļknutím tlaļítka SET v jakémkoliv bodŋ.

3) ñABSò mŋŚení ukonļí moġnost nastavení nulového bodu v jakékoliv pozici.

Pokud se na displeji ve spodní ļásti zobrazí ñABSò, posuvné mŋŚítko je v ABS reġimu mŋŚení.
Pokud se zobrazí ñRELò, stisknŋte 2x tlaļítko MODE, poté stisknŋte SET pro zmŋnu ñRELò na ñABSò, poté stisknŋte tlaļítko MODE, ñABSò tímto jste dokonļili nastavení ABS reġimu.
V tomto reġimu není moġné nastavil nulový bod v jakékoliv pozici.

Chcete-li zruġit funkci ñABSò, staļí provést stejný postup.
Liġí se pouze zmŋnou ñABSò na ñRELò pŚi stisknutí tlaļítka SET.

4) ñHò ï funkce uloġení dat (pouze v ñABSò módu mohou být data uloġena).

V ñABSò módu, pokud potŚebujete uloġit data, zmáļknŋte tlaļítko SET, poté se uprostŚed spodní ļásti LCD displeje zobrazí ñHò. V tomto okamġiku budou data uloġena. Pokud znovu zmáļknete tlaļítko SET, ukonļí se funkce ukládání dat.

Obsluha pŚístroje

PŚíprava

1) Osuġte povrch ochranného ġtítku a vyļistŋte mŋŚící plochy.
2) Ujistŋte se, ġe funkļní tlaļítka správnŋ fungují a LCD displej zobrazuje kompletní informace.

MŋŚení

1) Zapnŋte pŚístroj stisknutím tlaļítka MODE.
2) Zvolte mm/inch nebo funkce, které chcete pouġívat.
3) Uvolnŋte ġroubek a posuŔte posuv tak, aby mŋŚící ļelisti byly u sebe. Poté nastavte nulový bod stisknutím tlaļítka SET a mŢġete provádŋt mŋŚení.

Funkce automatického vypnutí

Pokud mŋŚidlo nezaznamená po dobu 4 hodin ġádnou zmŋnu stavu v REL módu, pŚístroj se poté automaticky vypne.

Manuální vypnutí

Vypnutí pŚístroje se provádí dlouhým stiskem tlaļítka bez ohledu, zda jste v REL nebo ABS reġimu.

Výmŋna baterie

Pokud displej pŚístroje ukazuje B (upozornŋní nízkého napŋtí), znamená to, ġe baterie je témŋŚ vybitá a mŋla by být vymŋnŋna. Nejprve je nutné odġroubovat ġroub na zadní stranŋ, pak sejmŋte kryt baterie a nahraŅte ji novou.

(Poznámka : Kladný pól baterie musí smŋŚovat ven).

http://www.kinexmeasuring.com http://shop.kinexmeasuring.com